Heat 4g 70.44.13 (14,16)

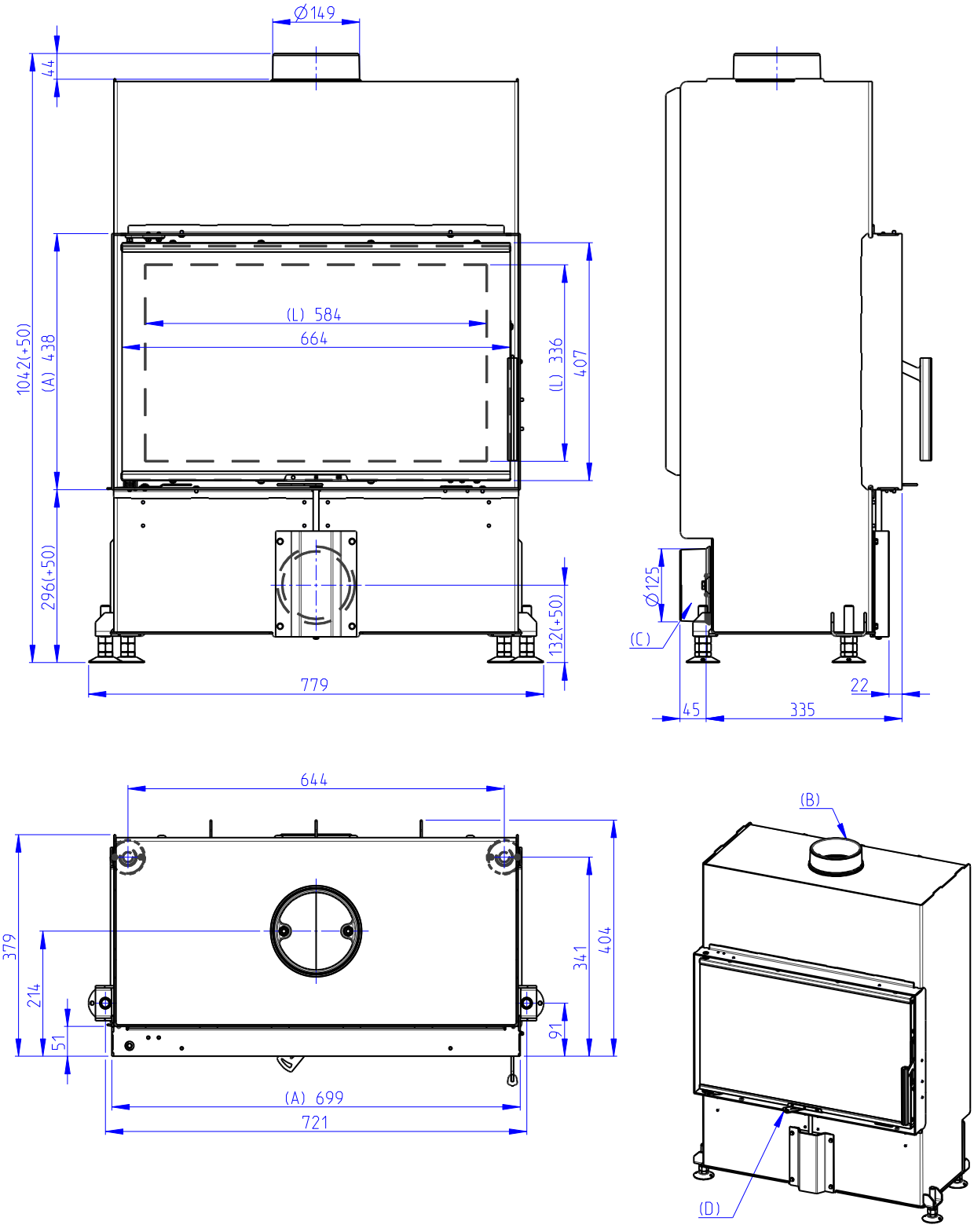

(A) Zastavbovy rozmer / In-built dimension / Baumaße / Dimension intégrée
(B) Litinový odvod koure / Cast iron spigot / Der gusseiserne Rauchabgang / Sortie de fumée en fonte
(C) Centralni privod vzduchu / Central air inlet / Zentralluftzufuhr / Arrivée d'air extérieur
(D) Primarni a sekundarni vzduch / Primary and secondary air / Primärluft und Sekundärluft / Air primaire et secondaire
(L) Volna plocha proskleni / Free glass area / Freie Glassichtfläche / Surface en verre libre

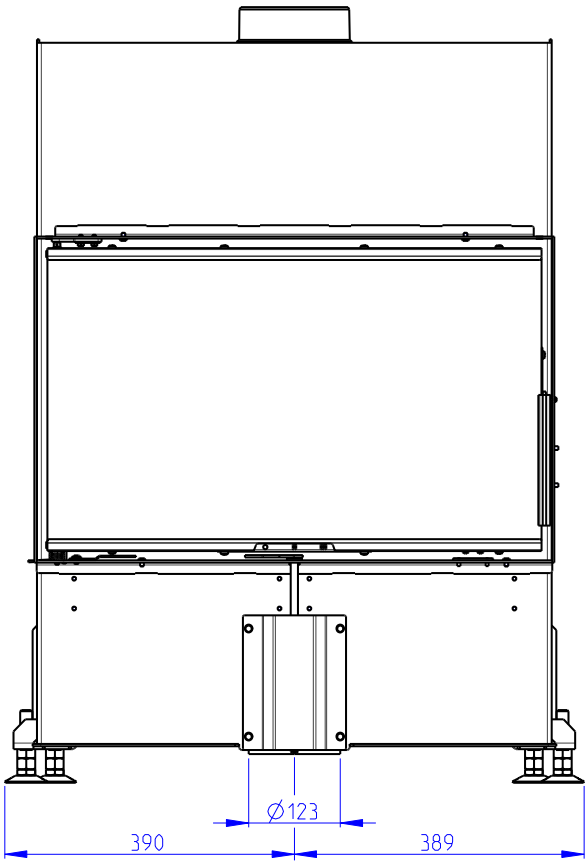
Ø123
390
389

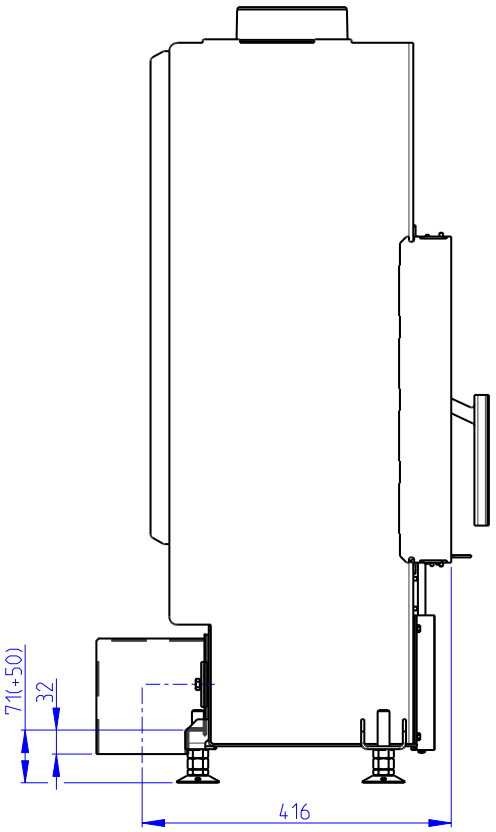
71(+50)
32
416

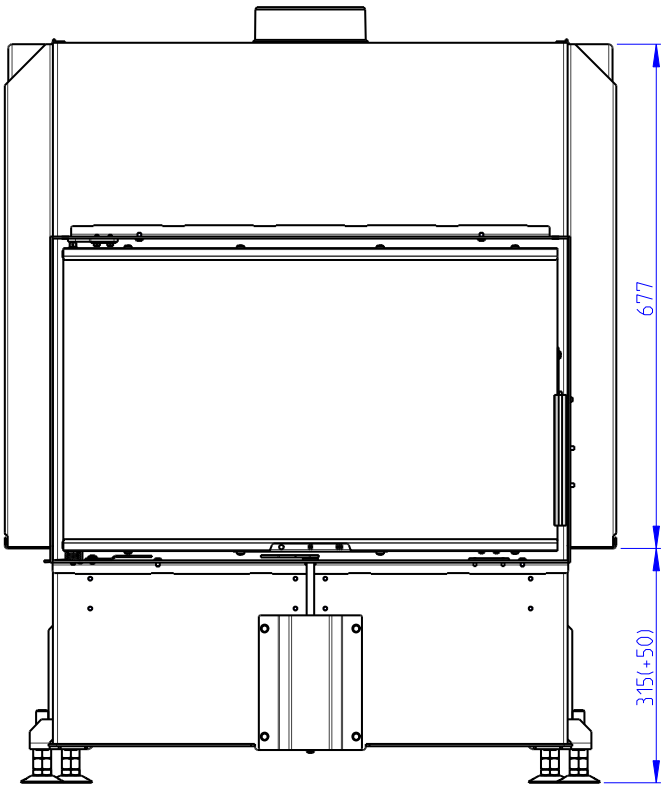
677
315(+50)

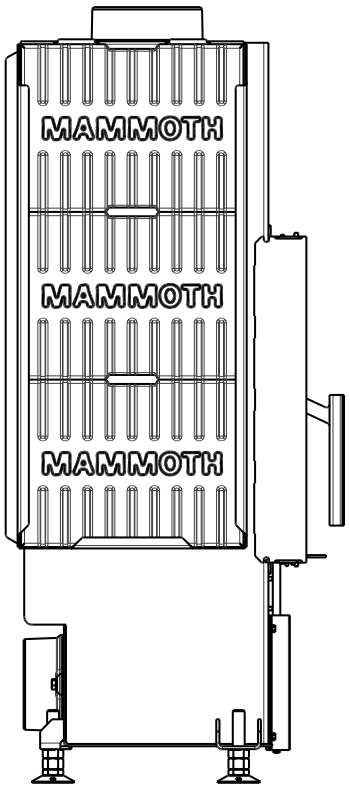
MAMMOTH
MAMMOTH
MAMMOTH

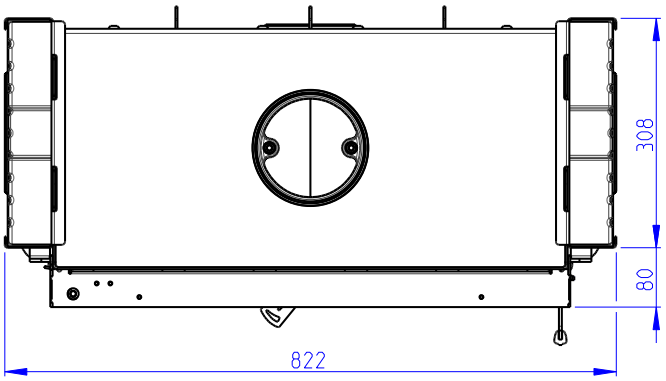
308
80
822

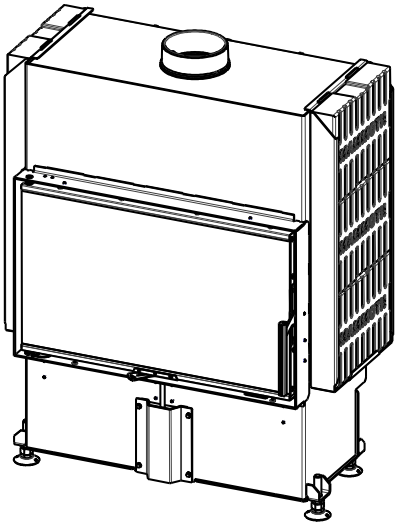

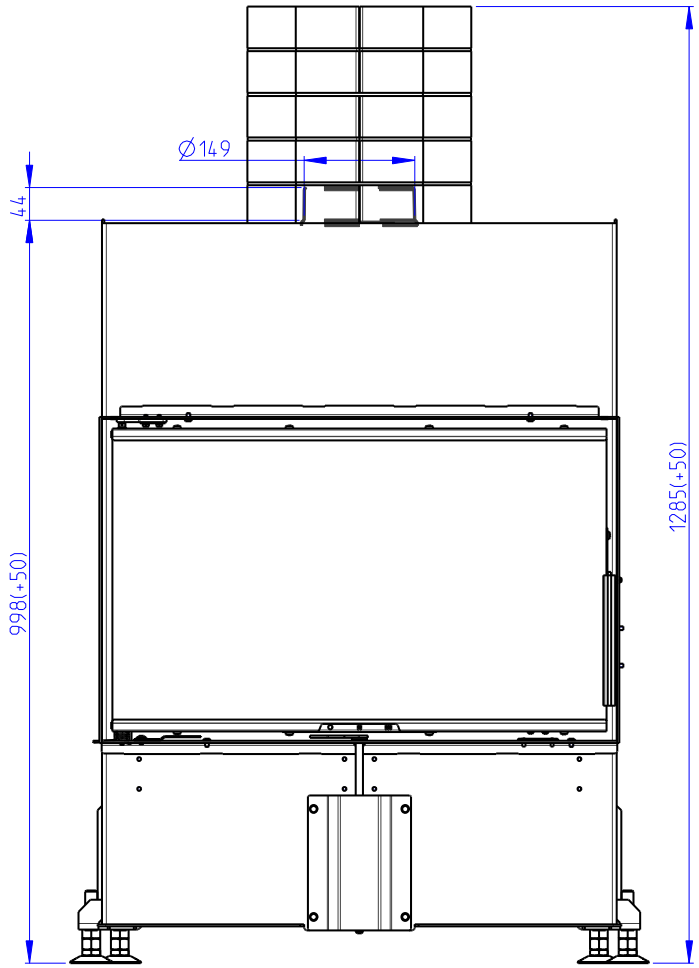
Ø149
44
998(+50)
1285(+50)

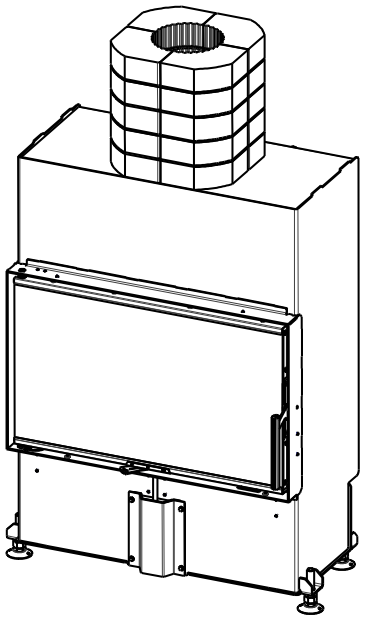

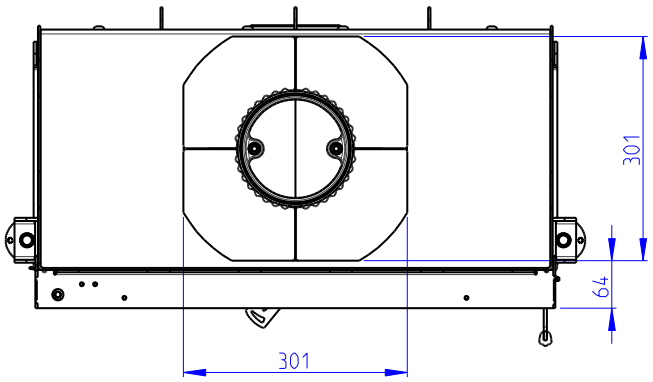
301
64
301

Heat 4g 70.44.13 (14,16)
+ H4P RAM04

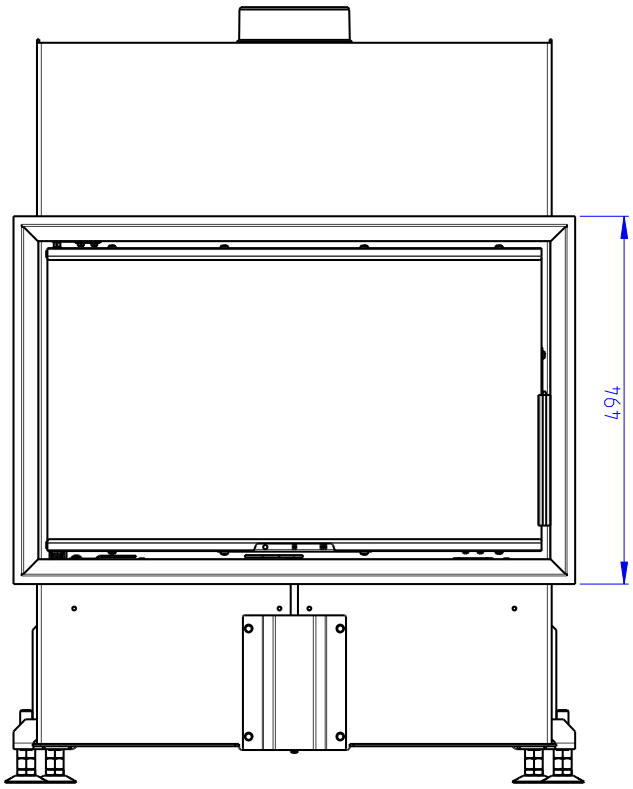

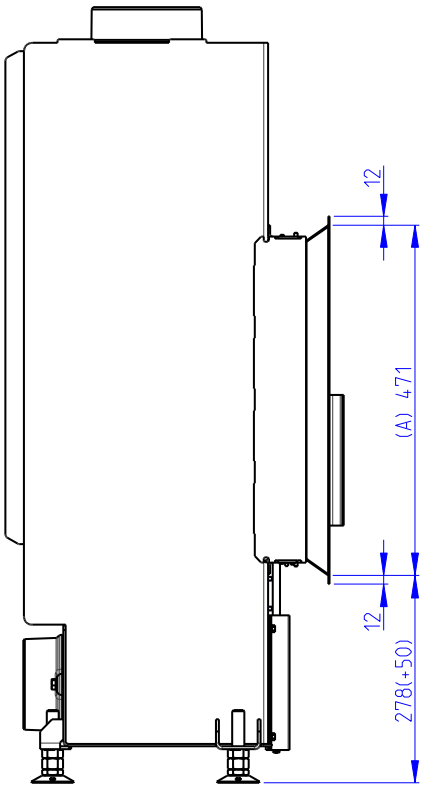

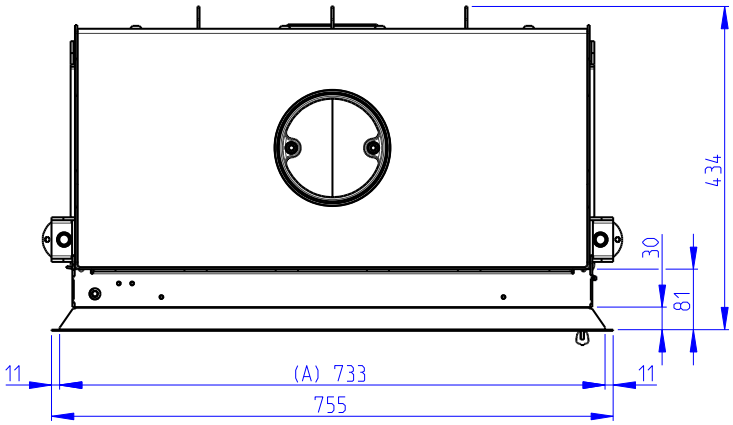

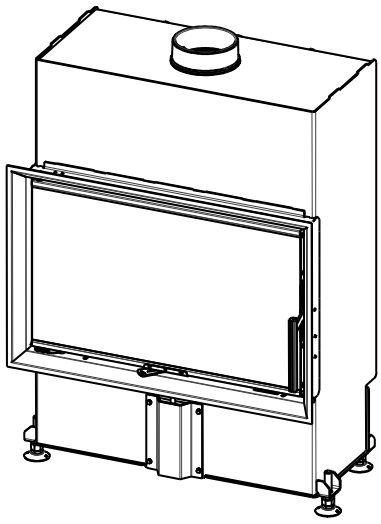

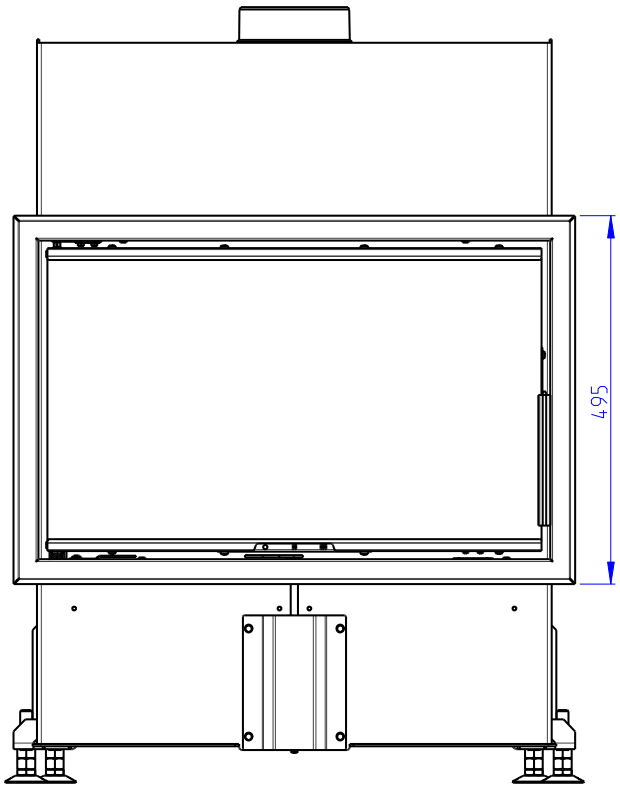
495

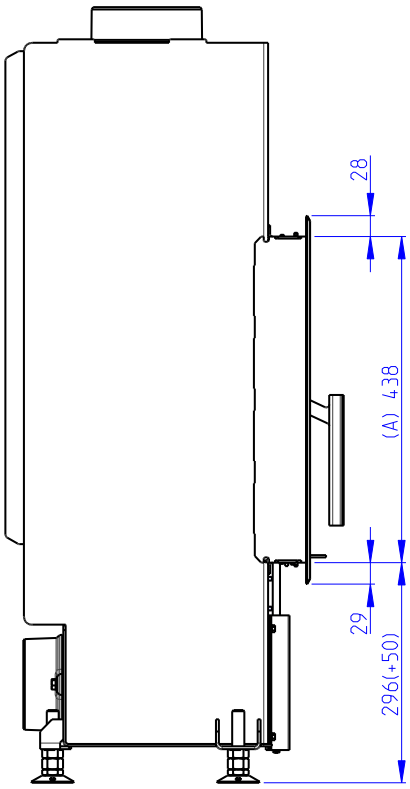
28
(A) 438
29
296(+50)

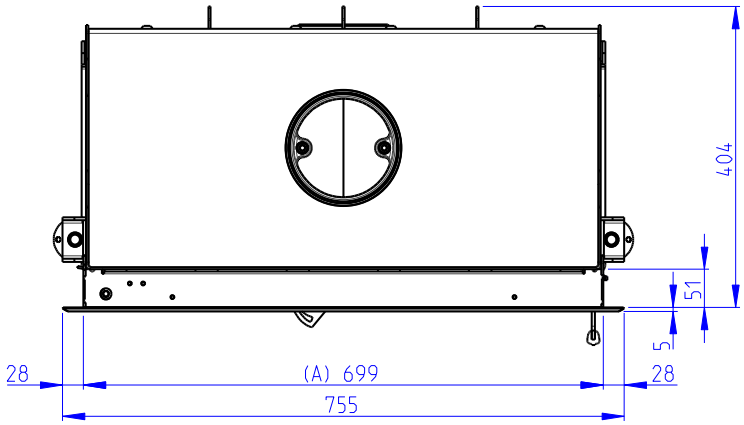
404
51
5
28
(A) 699
28
755

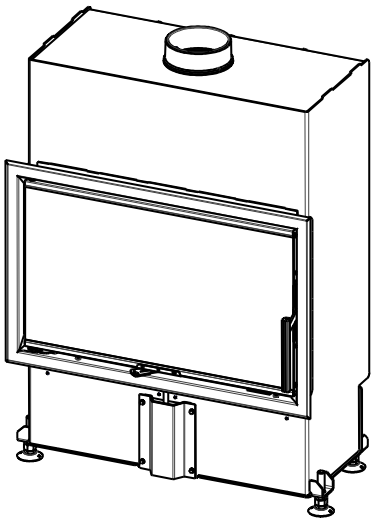

Declared qualities stated

Harmonised technical specification	✓ EN 16510-1:2022 | EN 16510-2-2:2022	✓ Ecodesign	✓ DIN+	✓ BImSchV2	✓ 15a B-VG 2015

Classification of appliance		Type BE		
		Nominal heat output (nom)	**Part load heat output (part)**	
Energy efficiency	η_{nom} | η_{part}	81	---	%
Seasonal space heating energy efficiency at nominal heat output	ηs_{nom} | ηs_{part}	71	---	%
Energy Efficiency Index	EEI	107		
Energy label		A+		
Fuel		Wood logs		
Fuel length		180-400		mm
Average fuel consumption		1,74	---	kg/h
Allowed fuel dose		2,3		kg/h
Fuel supply interval		1 hour		
Base layer of fuel		0,17	---	kg
Criterion for the end of the test cycle		4,0	---	Vol.-%
Amount of combustion air		22,1		m^3/h
Nominal heat output	P_{nom} | P_{part}	5,8	---	kW
Hot-water exchanger nominal heat output	P_{Wnom} | P_{Wpart}	---	---	kW
Maximum water operating pressure	p_W	---		bar
Dry flue gas mass flow rate	$\Phi_{f,\,g\,nom}$ | $\Phi_{f,\,g\,part}$	6,4	---	g/s
Flue gas outlet temperature	T_{snom} | T_{spart}	328	---	°C
Flue draught	p_{nom} | p_{part}	12	---	Pa
Chimney temperature class		T400		
Connection to the common chimney		Yes		
Storage of fuel in the wood shed area Maximum warming of the wood in the wood shed		No ---		 °C
Dust O_2 = 13 %	PM_{nom} | PM_{part}	40	---	mg/Nm^3
CO_2		11,11	---	%
Emissions of gases of combustion (CO in the flue gases at O_2 = 13 %)	CO_{nom} | CO_{part}	0,0833 1250	--- ---	% mg/Nm^3
OGC O_2 = 13 %	OGC_{nom} | OGC_{part}	120	---	mg/Nm^3
NOx O_2 = 13 %	NO_{xnom} | NO_{xpart}	200	---	mg/Nm^3
Automatic regulation unit of burning		---	---	
Electricity consumption in standby mode	el_{SB}	---		kW
Electricity consumption	el_{max} | el_{min}	---	---	kW
Intermittent operation | Continuous operation	INT | CON	INT		

Basic technical data

Principal dimensions (Height | Width | Length)	H | W | L	1042 | 779 | 404	mm
Combustion chamber dimensions	H | W | L	394 | 433 | 239	mm
Fireplace door dimensions	H | W | L	407 | 664 | ---	mm
Axis height of the rear (side) outlet		---	mm
Volume of hot-water exchanger		---	l
Minimum flue diameter		150	mm
Diameter of flue throat	d_{out}	150	mm
Diameter of external air connection		125	mm
Maximum length (pipe) of external air intake		5000	mm
Weight	m	133	kg

Heat capacity
minimum size of the room of appliance installation

Insulation of the house – very good (20 W/m³)	e.g. new, insulated house / permanently inhabited	216	m³
Insulation of the house – good (22,5 W/m³)		192	m³
Insulation of the house – middle (32 W/m³)		135	m³
Insulation of the house – bad (45 W/m³)		96	m³
Insulation of the house – very bad (50 W/m³)	e.g. old, uninsulated house / cottage / chalet	86	m³

Distances from flammable materials		**Note**			
Back	d_R		0		mm
Front	d_P | d_{P1}		1100	---	mm
Front to the floor	d_F | d_{F1}		370	---	mm
Side	d_S | d_{S1}	*	420	---	mm
Side – niche	d_{S2}		---		mm
Side – location 45°	d_{S3}		---		mm
Side radiation	d_L | d_{L1}		350	---	mm
From the floor	d_B		100		mm
From the ceiling	d_C		500		mm
From the back and side edge of the fireplace insert to the inside of the insulation	d_{S4}	*	120		mm

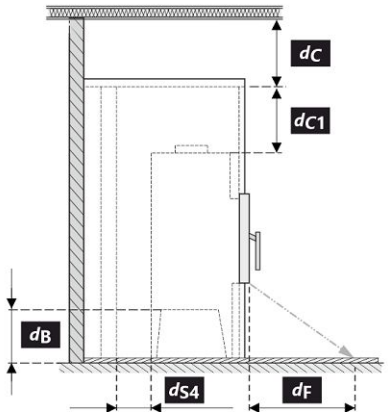

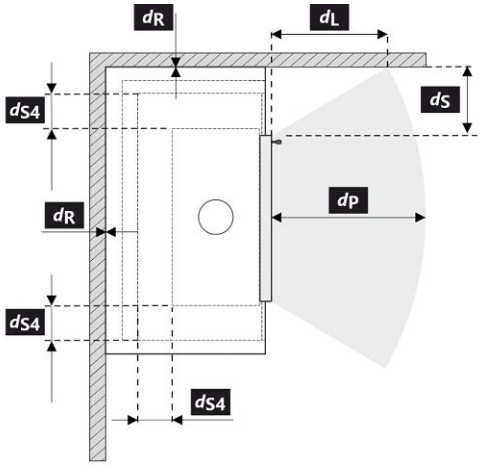

All local regulations, including regulations relating to national and European standards, must be observed during the installation and operation of the product.

* If the distance from the door glass to the combustible side wall is d_S <420 mm and must not be d_{S4} <120 mm, this wall must be protected by a SILCA 250 (SILCA® 250SB, thickness 40 mm) or can be replaced by an adequate substitute.

Legend	Note	Description	Material	Dimension
1		Appliance	174H 0000 004	
2		Flue gas outlet	metal	DN 150
3		Insulation of the flue gas connection		
4		Mineral insulation		
5		Convection air space around the appliance		
6		Protective insulation of walls	SILCA 250	2x50 mm
6A		Protective ceiling insulation	SILCA 250	80 mm
7		Protective wall	hollow burnt brick	100 mm
8		Combustible wall		
9		Concrete slab		

10		Combustible floor		
11		Decorative / ornamental beam		
12		Beam with ventilation air gap		
13		Convection air inlet		500 cm^2
14		Convection air outlet		700 cm^2
15		Lining	SILCA 250	40 mm
16		Support frame		
17		Combustible ceiling		
18		Protective insulation board for combustible floors	SILCA 250	40 mm
19		Combustion air regulation		
20		Sheet metal cover if mineral wool is used		
21		If necessary, a floor protection plate under the appliance		
d_C		From the top of the exhaust vent to the combustible ceiling		500 mm
d_{C1}		– From the top of the fireplace insert to the underside of the ceiling insulation – In the case of an installed heat exchanger from the top edge of the heat exchanger to the underside of the ceiling insulation		300 mm 200 mm
d_{S4}	*	From the back and side edge of the fireplace insert to the inside of the insulation		120 mm
d_{S5}		From the front edge of the fireplace insert to the inside of the insulation		10 mm
d_B		From the bottom of the fireplace insert to the fireproof floor		100 mm

Caution: Fire protection / insulation boards SILCA® 250SB can be replaced by a suitable nonflammable material with a thermal conductivity (λ) ≤ 1,1 $W \cdot m^{-1} \cdot K^{-1}$.

Protective wall – hollow burnt brick (thickness 100 mm) can be replaced by a suitable nonfammable material with a thermal conductivity (λ) ≤ 0,36 $W \cdot m^{-1} \cdot K^{-1}$.

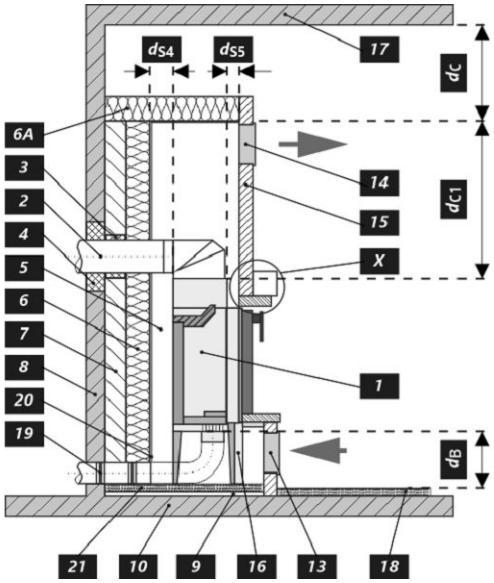

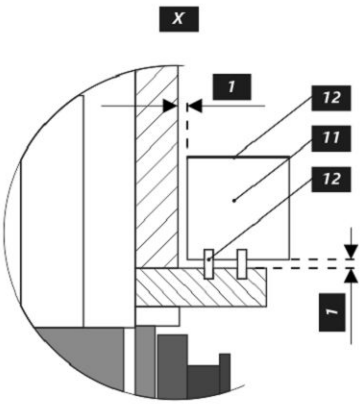

Deklarierte Produkteigenschaften

Harmonisierte technische Spezifikation	✓ EN 16510-1:2022 | EN 16510-2-2:2022 ✓ Ecodesign ✓ DIN+ ✓ BImSchV2 ✓ 15a B-VG 2015			
Produktklassifizierung		Type BE		
		Nennwärmeleistung (nom)	**Teillastwärmeleistung (part)**	
Energiewirkundgsgrad	η_{nom} | η_{part}	81	---	%
Raumheizungs-Jahresnutzungsgrad	ηs_{nom} | ηs_{part}	71	---	%
Energieeffizienzindex	EEI	107		
Energielabel		A+		
Brennstoff		Scheitholz		
Brennstofflänge		180-400		mm
Durchschnittlicher Brennstoffverbrauch		1,74	---	kg/h
Zulässiger Brennstoffverbrauch		2,3		kg/h
Brennstofflieferintervall		1 Stunde		
Grundglutmasse		0,17	---	kg
Kriterium für das Ende des Prüfzyklus		4,0	---	Vol.-%
Verbrennungsluftmenge		22,1		m^3/h
Nennwärmeleistung	P_{nom} | P_{part}	5,8	---	kW
Wärmetauscherleistung	P_{Wnom} | P_{Wpart}	---	---	kW
Maximaler Wasserbetriebsdruck	p_W	---		bar
Rauchgasmassenstrom (trocken)	$\Phi_{f,\,g\,nom}$ | $\Phi_{f,\,g\,part}$	6,4	---	g/s
Rauchgasaustrittstemperatur	T_{snom} | T_{spart}	328	---	°C
Förderdruck	p_{nom} | p_{part}	12	---	Pa
Temperaturklasse		T400		
Mehrfachbelegung		Ja		
Lagerung von Brennstoff im Holzfach Maximale Erwärmung des Holzes im Holzfach		Nein ---		 °C
Feinstaub O_2 = 13 %	PM_{nom} | PM_{part}	40	---	mg/Nm^3
CO_2		11,11	---	%
Abgasemission (CO in den Abgasen bei O_2 = 13 %)	CO_{nom} | CO_{part}	0,0833 1250	--- ---	% mg/Nm^3
OGC O_2 = 13 %	OGC_{nom} | OGC_{part}	120	---	mg/Nm^3
NO_X O_2 = 13 %	NO_{xnom} | NO_{xpart}	200	---	mg/Nm^3
Automatische Abbrandsteuerung		---	---	
Stromverbrauch im Bereitschaftszustand	el_{SB}	---		kW
Stromverbrauch	el_{max} | el_{min}	---	---	kW
Intervallbetrieb | Dauerbetrieb	INT | CON	INT		

Technische Grunddaten

Hauptabmessungen (Höhe | Breite | Tiefe)	H | W | L	1042 | 779 | 404	mm
Abmessungen der Brennkammer (Höhe | Breite | Tiefe)	H | W | L	394 | 433 | 239	mm
Abmessungen der Feuerraumtür (Höhe | Breite | Tiefe)	H | W | L	407 | 664 | ---	mm
Achshöhe hinterer (seitlichen) Rauchrohanschluss		---	mm
Volumen Wärmetauscher		---	l
Minimale Rauchrohrdurchmesser		150	mm
Abgasstutzen	d_{out}	150	mm
Durchmesser zentrale Luftzufuhr		125	mm
Maximale Länge (Rohrleitung) der zentralen Luftzufuhr		5000	mm
Gewicht	m	133	kg

Heizleistung (Brennwert)
mindestraumgröße für die Installation des Produkts

Wärmedämmung des Hauses – sehr gut (20 W/m³)	z.B. neues, isoliertes Haus / ständig bewohnt	216	m³
Wärmedämmung des Hauses – gut (22,5 W/m³)		192	m³
Wärmedämmung des Hauses – mittel (32 W/m³)		135	m³
Wärmedämmung des Hauses – schlecht (45 W/m³)		96	m³
Wärmedämmung des Hauses – sehr schlecht (50 W/m³)	z.B. altes, ungedämmtes Haus / Hütte / Chalet	86	m³

Abstand zu brennbaren Materialien		**Bemerkung**			
Rückwand	d_R		0		mm
Strahlungsbereich	d_P | d_{P1}		1100	---	mm
Strahlungsbereich zum Boden	d_F | d_{F1}		370	---	mm
Seitenwände	d_S | d_{S1}	*	420	---	mm
Seite – Nische	d_{S2}		---		mm
Seite – Ausrichtung 45°	d_{S3}		---		mm
Seitliche Strahlung	d_L | d_{L1}		350	---	mm
Von dem Boden	d_B		100		mm
Decke	d_C		500		mm
Von der hinteren- und seitlichen Kante des Kamine-insatzes bis zur Innenseite der Isolierung	d_{S4}	*	120		mm

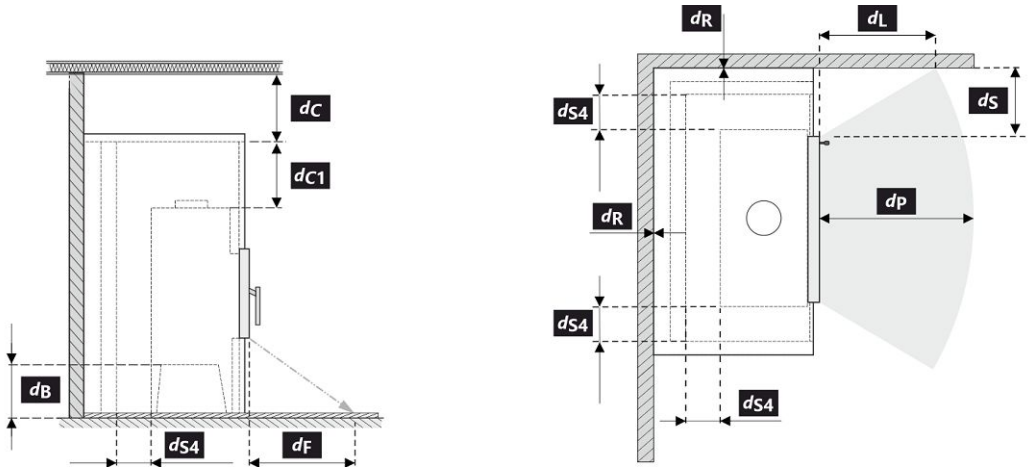

Bei der Installation und dem Betrieb des Ofens sind alle örtlichen Vorschriften sowie nationale und europäische Normen zu beachten.

* Wenn der Abstand vom Türglas zur brennbaren Seitenwand d_S<420 mm beträgt und nicht d_{S4}<120 mm sein darf, muss diese Wand durch eine SILCA 250 (SILCA® 250SB, Dicke 40 mm) Dämmplatte oder einen geeigneten Ersatz geschützt werden.

Legende	Bemerkung	Beschreibung	Material	Maß
1		Gerät	174H 0000 004	
2		Rauchgasabgang	metall	DN 150
3		Isolierung Anschluss Rauchgasabgang		
4		Mineralwolleisolierung		
5		Konvektionsraum um das Gerät		
6		Schutzisolierung der Wände	SILCA 250	2x50 mm
6A		Schutzisolierung der Decke	SILCA 250	80 mm
7		Schutzwand	gebrannter hohlziegel	100 mm
8		Brennbare Wand		

9		Betonplatte		
10		Brennbarer Boden		
11		Dekorativer Träger		
12		Träger mit Belüftungsspalt		
13		Konvektionslufteinlass		500 cm^2
14		Konvektionsluftauslass		700 cm^2
15		Verkleidung	SILCA 250	40 mm
16		Tragrahmen		
17		Brennbare Decke		
18		Schutzisolierungsplatte des brennbaren Bodens	SILCA 250	40 mm
19		Verbrennungsluftregulierung		
20		Blechabdeckung bei Verwendung von Mineralwolle		
21		Falls nötig eine Bodenschutzplatte unter dem Gerät		
d_C		Von der Oberkante der Abluftöffnung bis zur brennbaren Decke		500 mm
d_{C1}		– Von der Oberkante des Kamineinsatzes bis zur Unterkante der Deckenisolierung – Im Falle eines eingebauten Wärmetauschers – von der Oberkante des Wärmetauschers bis zur Unterseite der Deckenisolierung		300 mm 200 mm
d_{S4}	*	Von der hinteren- und seitlichen Kante des Kamineinsatzes bis zur Innenseite der Isolierung		120 mm
d_{S5}		Von der Vorder Kante des Kamineinsatzes bis zur Innenseite der Isolierung		10 mm
d_B		Von der Unterseite des Kamineinsatzes bis zum feuerfesten Boden		100 mm

Warnhinweise: Brandschutz- / Dämmplatten SILCA® 250SB kann durch ein geeignetes nicht brennbares Material mit einer Wärmeleitfähigkeit (λ) ≤ 1,1 $W \cdot m^{-1} \cdot K^{-1}$ ersetzt werden.

Schutzwand – gebrannter Hohlziegel (Dicke 100 mm) kann durch ein geeignetes nicht brennbares Material mit einer Wärmeleitfähigkeit (λ) ≤ 0,36 $W \cdot m^{-1} \cdot K^{-1}$ ersetzt werden.

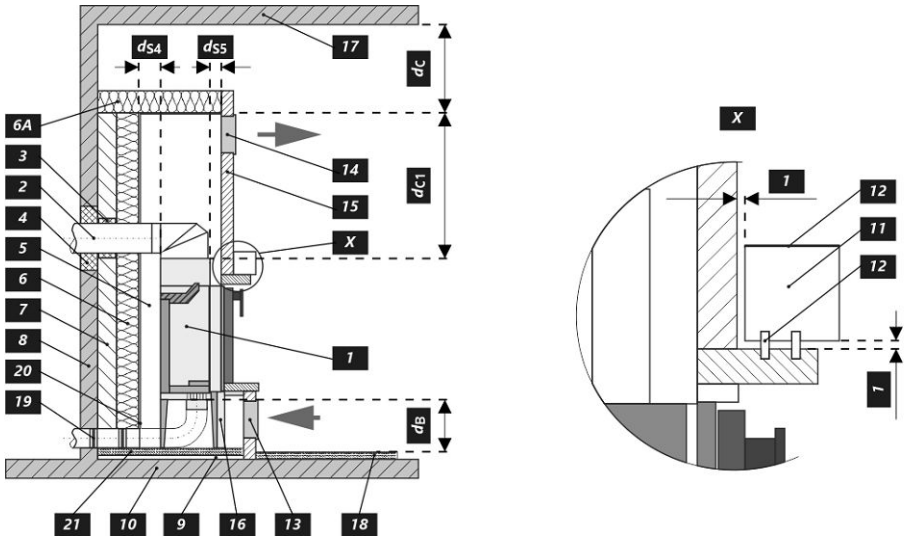

Caractéristiques déclarées du produit

Norme(s) Européennes	✓ EN 16510-1:2022 | EN 16510-2-2:2022	✓ Ecodesign	✓ DIN+	✓ BImSchV2 ✓ 15a B-VG 2015

Classification de l'appareil		Type BE		
		Puissance thermique nominale (nom)	**Puissance thermique partielle (part)**	
Efficacité énergétique	η_{nom} | η_{part}	81	---	%
Efficacité énergétique saisonnier à la puissance thermique nominale de l'appareil	ηs_{nom} | ηs_{part}	71	---	%
Indice d'efficacité énergétique EEI	EEI	107		
Label énergétique		A+		
Combustible		Bûches		
Longueur recommandée de bûches		180-400		mm
Consommation moyenne de combustible		1,74	---	kg/h
Charge en bois autorisé		2,3		kg/h
Intervalle entre les chargements de combustible		1 heure		
Couche de base du combustible		0,17	---	kg
Critère de fin du cycle d'essai		4,0	---	Vol.-%
Débit massique des fumées		22,1		m^3/h
Puissance thermique nominale	P_{nom} | P_{part}	5,8	---	kW
Puissance thermique nominale de l'échangeur	P_{Wnom} | P_{Wpart}	---	---	kW
Pression d'eau maximale	p_W	---		bar
Débit massique des gaz de combustion secs	$\Phi_{f,g\,nom}$ | $\Phi_{f,g\,part}$	6,4	---	g/s
Température de sortie des gaz de combustion	T_{snom} | T_{spart}	328	---	°C
Tirage de conduit de fumée	p_{nom} | p_{part}	12	---	Pa
Classe de température		T400		
Raccordement à une cheminée collective		Oui		
Stockage du combustible dans range bûches Réchauffement maximal du bois dans range bûches		Non ---		 °C
Poussière O_2 = 13 %	PM_{nom} | PM_{part}	40	---	mg/Nm^3
CO_2		11,11	---	%
Résidus de combustion émis (CO dans les résidus de combustion pour O_2 = 13 %)	CO_{nom} | CO_{part}	0,0833 1250	--- ---	% mg/Nm^3
OGC O_2 = 13 %	OGC_{nom} | OGC_{part}	120	---	mg/Nm^3
NOx O_2 = 13 %	NO_{xnom} | NO_{xpart}	200	---	mg/Nm^3
Régulation automatique de la combustion		---	---	
Consommation d'énergie en mode veille	el_{SB}	---		kW
Consommation d'électricité	el_{max} | el_{min}	---	---	kW
Fonctionnement par intermittence | Service ininterrompu	INT | CON	INT		

Données techniques de base

Dimensions principales (Hauteur | Largeur | Profondeur)	H | W | L	1042 | 779 | 404	mm
Dimensions de la chambre de combustion (Hauteur | Largeur | Profondeur)	H | W | L	394 | 433 | 239	mm
Dimensions de la porte (Hauteur | Largeur | Profondeur)	H | W | L	407 | 664 | ---	mm
Hauteur de l'axe de la sortie arrière (latérale)		---	mm
Volume de l'échangeur de chaleur		---	l
Diamètre minimal du conduit de fumée		150	mm
Diamètre de buse d'air de combustion	d_{out}	150	mm
Diamètre de l'arrivée d'air centrale		125	mm
Longueur maximale (tuyau) d'arrivée d'air centrale		5000	mm
Poids	m	133	kg

Capacité thermique (Pouvoir calorifique)
taille minimale de la pièce où est installé l'appareil

Isolation de la maison – très bon (20 W/m³)	par exemple, maison neuve et isolée / habitée en permanence	216	m³
Isolation de la maison – bon (22,5 W/m³)		192	m³
Isolation de la maison – moyen (32 W/m³)		135	m³
Isolation de la maison – mauvais (45 W/m³)		96	m³
Isolation de la maison – très mauvais (50 W/m³)	par exemple une vieille maison / chalet / chalet non isolé	86	m³

Distance par rapport aux matériaux combustibles		**Note**			
Arrière	d_R		0		mm
Avant	d_P | d_{P1}		1100	---	mm
Avant (par rapport au sol)	d_F | d_{F1}		370	---	mm
Latéral	d_S | d_{S1}	*	420	---	mm
Latéral – niche	d_{S2}		---		mm
Latéral – emplacement 45°	d_{S3}		---		mm
Rayonnement latéral	d_L | d_{L1}		350	---	mm
Depuis le sol	d_B		100		mm
Plafond	d_C		500		mm
Du bord arrière et latéral de l'insert de cheminée jusqu'à l'intérieur de l'isolation	d_{S4}	*	120		mm

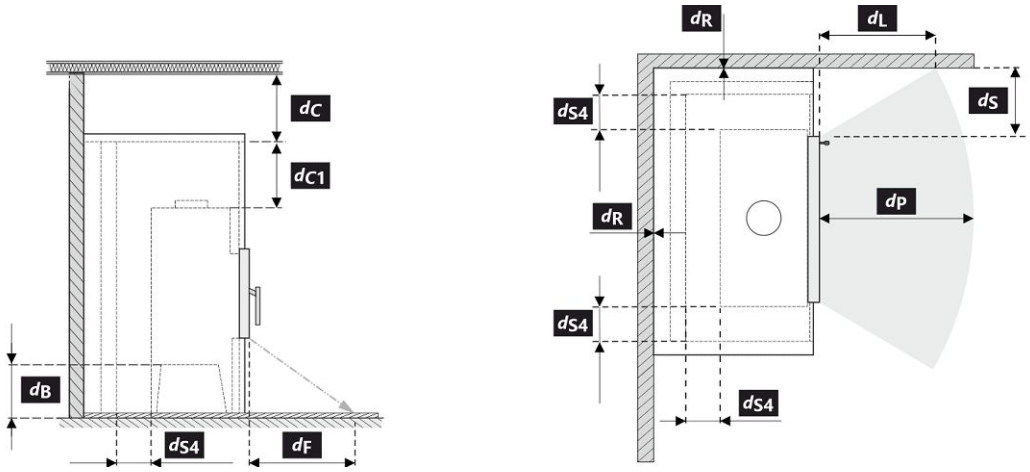

Lors de l'installation et de l'utilisation du produit, toutes les réglementations locales doivent être respectées, y compris celles relatives aux normes nationales et européennes.

* Si la distance entre la vitre de la porte et la paroi latérale combustible est d_S <420 mm et ne doit pas être d_{S4} <120 mm, cette paroi doit être protégée par un panneau isolant SILCA 250 (SILCA® 250SB, épaisseur 40 mm) ou par un substitut approprié.

Légende	Note	Description	Matériel	Dimension
1		Appareil ménager	174H 0000 004	
2		Extraction des résidus de combustion	métal	DN 150
3		Isolation du raccordement des résidus de combustion		
4		Isolation minérale		
5		Espace de convection autour de l'appareil		
6		Isolation protectrice des murs	SILCA 250	2x50 mm
6A		Isolation protectrice des plafonds	SILCA 250	80 mm
7		Mur de protection	brique creuse cuite	100 mm
8		Mur inflammable		

9		Plaque de béton		
10		Sol inflammable		
11		Support décoratif / ornemental		
12		Support avec espace de ventilation		
13		Entrée d'air de convection		500 cm^2
14		Sortie d'air de convection		700 cm^2
15		Habillage	SILCA 250	40 mm
16		Cadre de support		
17		Plafond inflammable		
18		Panneau isolant de protection pour sols combustibles	SILCA 250	40 mm
19		Régulation de l'air de combustion		
20		Couverture en tôle si de la laine minérale est utilisée		
21		Si nécessaire, une plaque de sol de protection située sous l'appareil		
d_C		Du haut du conduit d'évacuation au plafond combustible		500 mm
d_{C1}		– Du haut de l'insert de cheminée jusqu'au bas de l'isolation du plafond – Dans le cas d'un échangeur de chaleur installé – du bord supérieur de l'échangeur de chaleur à la partie inférieure de l'isolation du plafond		300 mm 200 mm
d_{S4}	*	Du bord arrière et latéral de l'insert de cheminée jusqu'à l'intérieur de l'isolation		120 mm
d_{S5}		Du bord avant de l'insert de cheminée à l'intérieur de l'isolation		10 mm
d_B		Du bas de l'insert de cheminée jusqu'au sol incombustible		100 mm

Avertissement: Panneaux ignifuges / isolants SILCA® 250SB peut être remplacé par un matériau non combustible approprié avec une conductivité thermique (λ) ≤ 1,1 $W \cdot m^{-1} \cdot K^{-1}$.

Mur de protection – brique creuse cuite (épaisseur 100 mm) peut être remplacée par un matériau non combustible adéquat présentant une conductivité thermique (λ) ≤ 0,36 $W \cdot m^{-1} \cdot K^{-1}$.

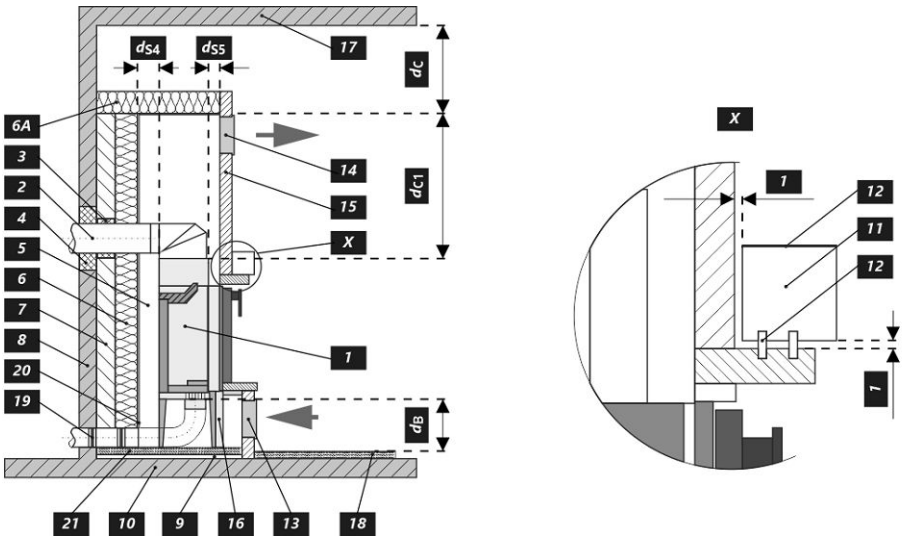

Proprietà dichiarate del prodotto

Specificazioni tecniche armonizzate	✓ EN 16510-1:2022 | EN 16510-2-2:2022	✓ Ecodesign	✓ DIN+	✓ BImSchV2	✓ 15a B-VG 2015
Classificazione del prodotto		Type BE			
		Potenza termica nominale (nom)	**Potenza termica parziale (part)**		
Efficienza energetica	η_{nom} | η_{part}	81	---		%
Efficienza energetica stagionale del riscaldamento d'ambiente	ηs_{nom} | ηs_{part}	71	---		%
Indice di efficienza prodotto	EEI	107			
Etichetta energetica		A+			
Combustibile		Legna			
Combustibile – lunghezza		180-400			mm
Consumo medio di combustibile		1,74	---		kg/h
Dose ammessa di combustibile		2,3			kg/h
Intervallo di aggiunta di combustibile		1 ora			
Strato di base del combustibile		0,17	---		kg
Criterio per la fine del ciclo di test		4,0	---		Vol.-%
Quantità di aria di combustione		22,1			m^3/h
Potenza termica nominale	P_{nom} | P_{part}	5,8	---		kW
Potenza ter. nom. dello scamniatore di acqua calda	P_{Wnom} | P_{Wpart}	---	---		kW
Ppressione massima di funzionamento dell'acqua	p_W	---			bar
Portata dei fumi di scarico secchi	$\Phi_{f,\,g\,nom}$ | $\Phi_{f,\,g\,part}$	6,4	---		g/s
Temperatura d'uscita dei gas di scarico	T_{snom} | T_{spart}	328	---		°C
Tiro di esercizio	p_{nom} | p_{part}	12	---		Pa
Classe di temperatura del camino		T400			
Collegamento al camino collettivo		Sì			
Stoccaggio del combustibile nell'area della stufa a legna Riscaldamento massimo della legna nella stufa a legna		No ---			 °C
Polvere O_2 = 13 %	PM_{nom} | PM_{part}	40	---		mg/Nm^3
CO_2		11,11	---		%
Emissioni (CO nei gas comburenti all' O_2 = 13 %)	CO_{nom} | CO_{part}	0,0833 1250	--- ---		% mg/Nm^3
OGC O_2 = 13 %	OGC_{nom} | OGC_{part}	120	---		mg/Nm^3
NOx O_2 = 13 %	NO_{xnom} | NO_{xpart}	200	---		mg/Nm^3
Controllo automatico della combustione		---	---		
Consumo di energia elettrica in modo stand-by	el_{SB}	---			kW
Consumo di energia elettrica	el_{max} | el_{min}	---	---		kW
Funzionamento intermittente | Funzionamento continuo	INT | CON	INT			

Dati tecnici di base

Dimensioni principali (Altezza | Larghezza | Profondità)	H | W | L	1042 | 779 | 404	mm
Dimensioni della camera di combustione (Altezza | Larghezza | Profondità)	H | W | L	394 | 433 | 239	mm
Dimensioni dello sportello del focolare (Alt. | Larg. | Prof.)	H | W | L	407 | 664 | ---	mm
Altezza dell'asse dell'uscita posteriore (laterale)		---	mm
Volume dello scambiatore di aqua calda		---	l
Diametro minimo del condotto fumario		150	mm
Diametro del gola della canna fumaria	d_{out}	150	mm
Diametro dell'afflusso centralizzato di aria		125	mm
Lunghezza mass. (tubo) di alimentazione centrale dell'aria		5000	mm
Peso	m	133	kg

Capacità termica (Potere calorifico)
dimensione minima del locale in cui è installato l'apparecchio

Isolamento della casa – molto buono (20 W/m³)	ad esempio, casa nuova e isolata / abitata in modo permanente	216	m³
Isolamento della casa – buono (22,5 W/m³)		192	m³
Isolamento della casa – medio (32 W/m³)		135	m³
Isolamento della casa – cattivo (45 W/m³)		96	m³
Isolamento della casa – molto male (50 W/m³)	ad esempio, una vecchia casa / un cottage / uno chalet non isolato	86	m³

Distanza di materiali infiammabili		**Nota**			
Posteriore	d_R		0		mm
Anteriore	d_P | d_{P1}		1100	---	mm
Anteriore (rispetto al pavimento)	d_F | d_{F1}		370	---	mm
Laterali	d_S | d_{S1}	*	420	---	mm
Laterali – nicchia	d_{S2}		---		mm
Laterali – posizione 45°	d_{S3}		---		mm
Radiazione laterale	d_L | d_{L1}		350	---	mm
Dal pavimento	d_B		100		mm
Dal soffitto	d_C		500		mm
Dal bordo posteriore e laterale dell'inserto del caminetto fino all'interno dell'isolazione	d_{S4}	*	120		mm

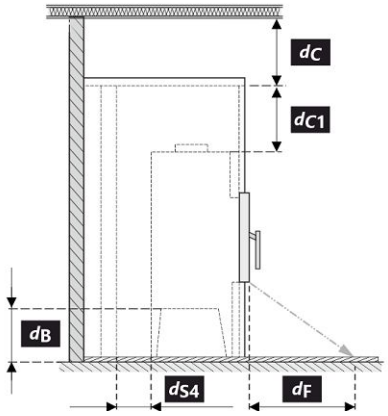

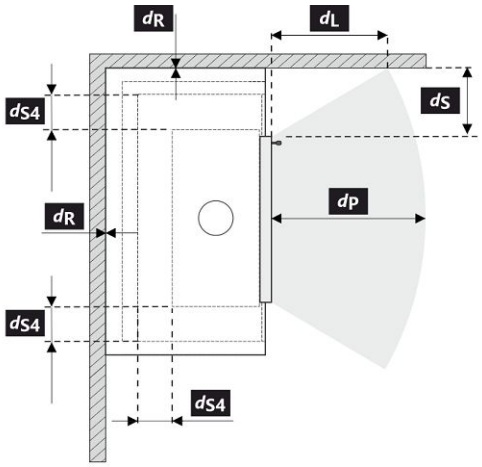

Durante il montaggio e l'uso del prodotto, devono essere rispettate tutte le normative locali, incluse le norme nazionali ed europee.

* Se la distanza dal vetro della porta alla parete laterale combustibile è d_S<420 mm e non deve essere d_{S4} <120 mm, questa parete deve essere protetta da un pannello isolante SILCA 250 (SILCA® 250SB, spessore 40 mm) o da un sostituto adeguato.

Legenda	**Nota**	**Descrizione**	**Materiale**	**Dimensione**
1		Apparecchio	174H 0000 004	
2		Scarico fumi	metallo	DN 150
3		Isolamento del raccordo scarico fumi		
4		Isolamento minerale		
5		Spazio d'aria di convezione intorno all'inserto		
6		Isolazione della parete	SILCA 250	2x50 mm
6A		Isolazione del soffitto	SILCA 250	80 mm
7		Parete di protezione	refrattario trafialto	100 mm
8		Parete infiammabile		

9		Lastra di calcestruzzo		
10		Pavimento infiammabile		
11		Trave decorativa		
12		Trave con intercapedine di ventilazione		
13		Ingresso aria di convezione		500 cm^2
14		Uscita aria di convezione		700 cm^2
15		Rivestimento	SILCA 250	40 mm
16		Telaio di supporto		
17		Soffitto infiammabile		
18		Pannello isolante protettivo per pavimenti infiammabili	SILCA 250	40 mm
19		Gestione dell'aria comburente		
20		Copertura in lamiera con utilizzo di lana di roccia		
21		Se necessario, piastra di protezione sotto l'apparecchio		
d_C		Dall'alto della bocchetta aria superiore al soffitto combustibile		500 mm
d_{C1}		– Dalla parte superiore dell'inserto caminetto alla parte inferiore dell'isolazione del soffitto – In caso di utilizzo scambiatore di calore, dal bordo superiore dello scambiatore alla parte inferiore dell'isolamento del soffitto		300 mm 200 mm
d_{S4}	*	Dal bordo posteriore e laterale dell'inserto del caminetto fino all'interno dell'isolazione		120 mm
d_{S5}		Dal bordo anteriore dell'inserto caminetto fino all'interno dell'isolazione		10 mm
d_B		Dal fondo dell'inserto caminetto al pavimento ignifugo		100 mm

Avviso: I pannelli di protezione antincendio / isolamento SILCA® 250SB possono essere sostituiti da un materiale non infiammabile adatto con una conduttività termica (λ) ≤ 1,1 $W \cdot m^{-1} \cdot K^{-1}$.

Parete di protezione – refrattario trafialto (spessore 100 mm) possono essere sostituiti da un materiale non infiammabile adatto con una conduttività termica (λ) ≤ 0,36 $W \cdot m^{-1} \cdot K^{-1}$.

